Pallóvégek védelme

a.) abroncséllel

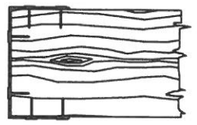

b.)hullámlemezzel

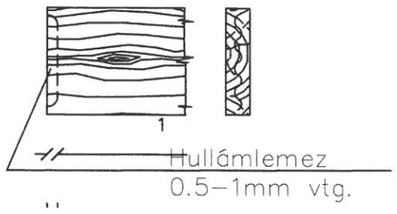

Ékelés

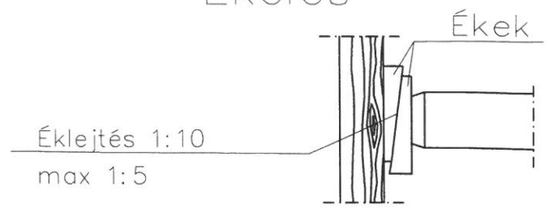

Max 2.20 m árokszélességig, pallóhosszúságnál nem mélyebb árok esetén

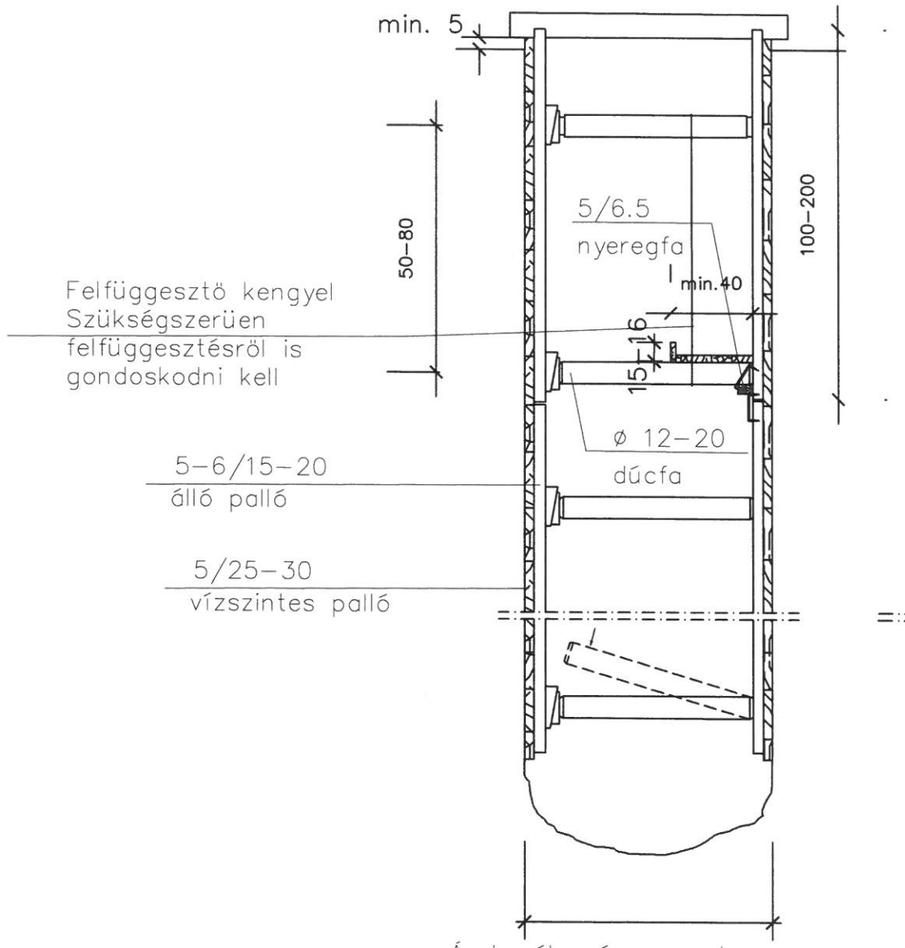

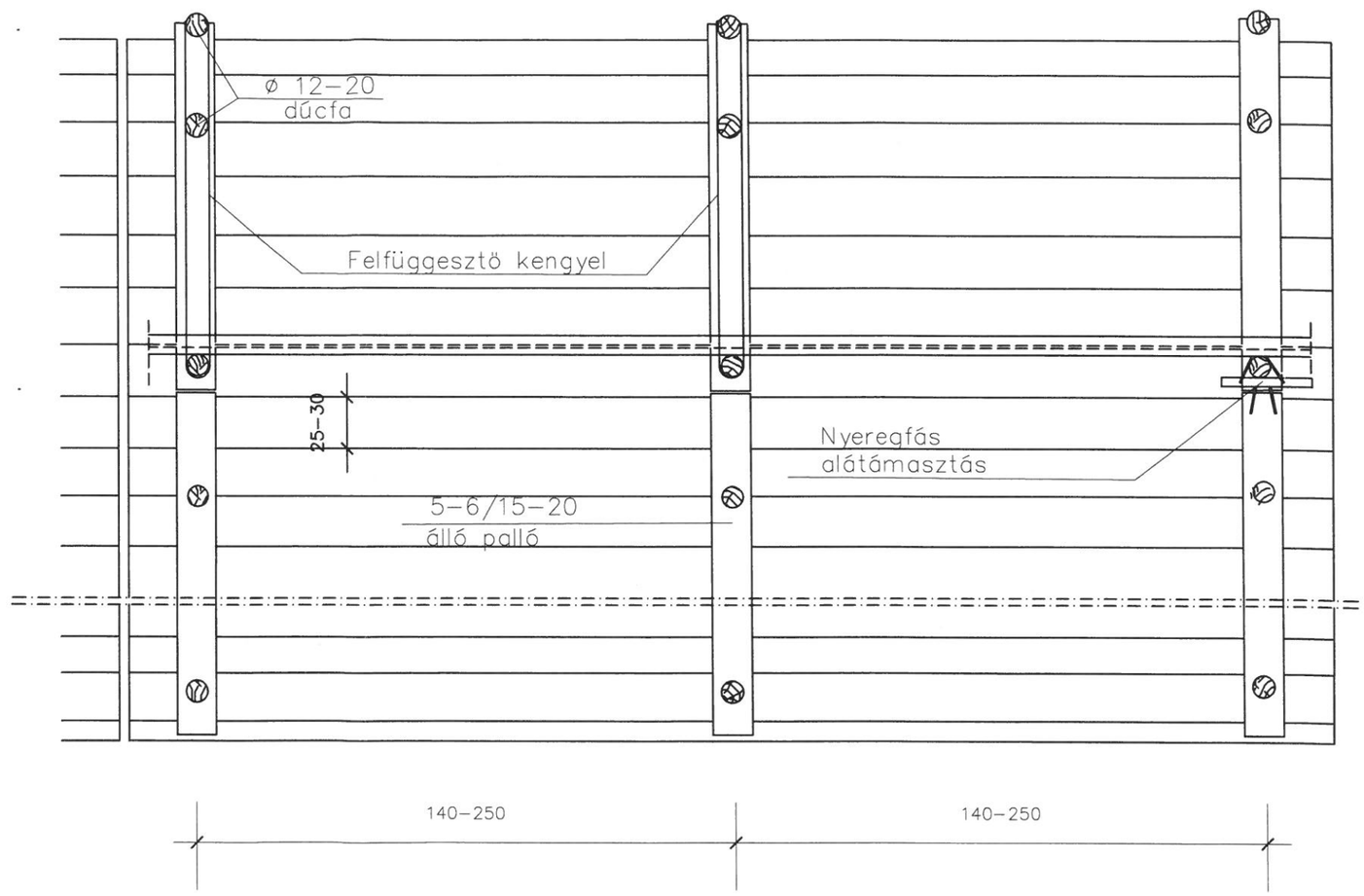

A munkaárok falát megtámasztó vízszintes pallók a talaj állékonyságától függöen vagy egymáshoz illeszkedöen, vagyis hézagmentesen (zárt sorú dúcolás), vagy hézagosan helyezhetök el. egyéb elöírás hiányában a pallókat mindig hézagmentesen kell elhelyezni.
A dúcolat merevíthetö fa, acél, vagy vasbeton szerkezettel.
Faszerkezetnél a vízszintes dúcpallók vastagsága legalább 5cm, szélessége 25–30cm, hossza lehetöleg 5–6m legyen, a pallóvégeket abroncsacél borítással, vagy hullámlemez merevítéssel kell védeni a szétrepedéstöl és elforgácsolódástól.
A hevederek legkisebb vastagsági mérete 5cm, szélessége 15–20cm legyen.
A dúcok átméröje 12cm–nél kisebb nem lehet. A dúcfák végeit a széthasadás elkerülése végett 2cm hosszúságban kúposra kell faragni.

BÍRÓ ÉS TÁRSA
Tervező és Szolgáltató KFT
4400 Nyíregyháza, Szegfű út 73/A II/2.
Tel./Fax: +36/42/421-310 Mobil : +36/30/445-1895

Megrendelő/Építtető:	Nyíregyháza Megyei Jogú Város Önkormányzata 4400 Nyíregyháza, Kossuth tér 1.	Méretarány: M.n.
Építés helyszíne:	Nyíregyháza - Sóstófürdő Tölgyes út 1. HRSZ: 15049	Dátum: 2017.01.20.
Terv megnevezése:	Sóstói Múzeumfalu Fejlesztés Turizmusfejlesztés Új látogatóközpont kialakítása	Tervfajta: kiviteli
Tervrész megnevezése:	Közlekedés és külső vízi közművek kiviteli terve Munkaárok dúcolás mintaterve	Törzsszám: 75/1/2016
Ez a terv szerzői jogi védelemben részesül.		

Cégvezető, Felelős tervező:	Tervező:	Adminisztráció:	Rajzméret:	Rajzszám:
Bíró Károly Kam.sz.:15-0402, 15-20096	Bíró Tamás Károly tervező			T-2